Barreras automáticas viales para pasajes de hasta 12 m

GARD12

La barrera para los pasajes de grandes dimensiones

GARD12 es una automatización verdaderamente fuera de lo común. Una versión especial que mueve un mástil de hasta 12m de longitud para la gestión de pasajes especiales tales como los industriales de carga y descarga, de estación de mercancías y de autopistas.

CAME
ACCESOS AUTOMATICOS

GARD12

La barrera para los pasajes especiales

G12000 es una automatización específica para la gestión de los grandes pasajes industriales.
Un mástil tubular de sección variable permite abrir y cerrar en sólo 10 segundos un paso de 12 metros tal como se requiere generalmente en los contextos de carga y descarga.

Doble motor, doble duración. GARD12000 cuenta con 2 motorreductores instalados en el mismo eje que ofrecen un par verdaderamente notable.

Balanceado de contrapesos. Para un movimiento seguro y fiable del mástil inclusive en los casos de uso frecuente.

Integración y modularidad. Una automatización especial que se integra perfectamente con todos los accesorios de mando y seguridad CAME.

Una automatización sin par

Mástil tubular MODULAR. La sección redonda de diámetro diferenciado permite un transporte facilitado y la resistencia al viento.

Equilibrado de contrapesos. Regulable mediante módulos de acero que pueden agregarse o quitarse en base a la longitud del mástil.

Seguridad siempre. Un contacto electrónico interrumpe automáticamente la tensión de alimentación en cada apertura de la tapa de inspección.

Electrónica de mando. Está ubicada en una posición cómoda para poder efectuar las operaciones de mantenimiento programadas y está protegida de los agentes atmosféricos.

El control global de las entradas. Cada barrera automática CAME, puede conectarse a los distintos sistemas de control de accesos que permiten identificar, memorizar, habilitar la entrada o la salida sólo al personal autorizado.
El equipo se puede integrar por lo tanto a un sistema global de control de los accesos tales como por ejemplo las distintas secciones empresariales o bien los servicios ofrecidos por una estructura colectiva o condominial.

La electrónica de 24V

La electrónica de nueva generación de GARD12000 garantiza el control total del sistema, mejorando las usuales funciones de mando y seguridad:

> **Detección de obstáculos**
Un circuito electrónico especial analiza constantemente el regular funcionamiento de la barrera, accionando la detención o la inversión del movimiento en caso de contacto con eventuales obstáculos.

> **Seguridad antes que nada**
La electrónica de GARD1200 cuenta con AUTODIAGNÓSTICO de todos los dispositivos de seguridad, conectados a la instalación.

> **Nunca más "black-out"**
GARD12000 de 24V reconoce automáticamente la eventual ausencia de energía eléctrica y activa el funcionamiento de emergencia con baterías auxiliares.

Instalación tipo:

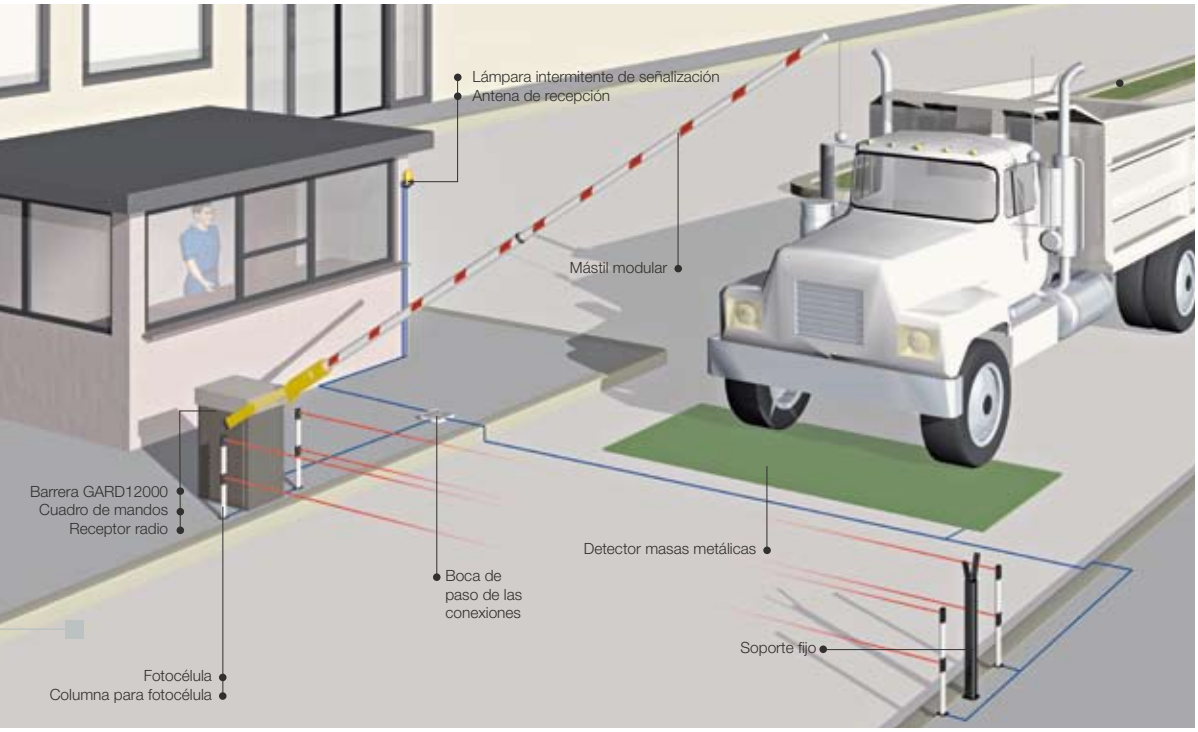

CAME
ACCESOS AUTOMATICOS

Los modelos

Barrera de 24V

G12000 Barrera automática de acero galvanizado y pintado con dos motorreductores de 24V D.C., con cuadro de mandos incorporado

Accesorios

G0121 Mástil tubular de aluminio pintado color blanco compuesto por:
n° 1 apoyo fijo
n° 1 mástil tubular L = 6200 mm D = 120 mm
n° 1 mástil tubular L = 6000 mm D = 100 mm
n° 1 reducción para ensamblado mástiles

G0461 Bandas rojas reflectantes adhesivas para mástil (paquete 24 unidades)

LB38 Tarjeta para conexión de 3 baterías de emergencia 12V - 7Ah

PRODUCTOS CE

Made in Italy

Came Cancelli Automatici es una empresa certificada para el sistema de gestión de la calidad empresarial ISO 9001:2000 y de gestión ambiental ISO 14001. Came proyecta y produce íntegramente en Italia.

Datos técnicos:

Tipo	G12000
Grado de protección	IP54
Alimentación cuadro (50/60Hz)	230V C.A.
Alimentación motor	24V D.C.
Absorción máx	15A
Potencia nominal	300W
Tiempo de apertura (90°)	10s
Intermitencia/trabajo	50%
Par máx	600 Nm
Temperatura de funcionamiento	-20°C ÷ +55°C

Límites de utilización:

Largo máximo mástil	12 m

Medidas:

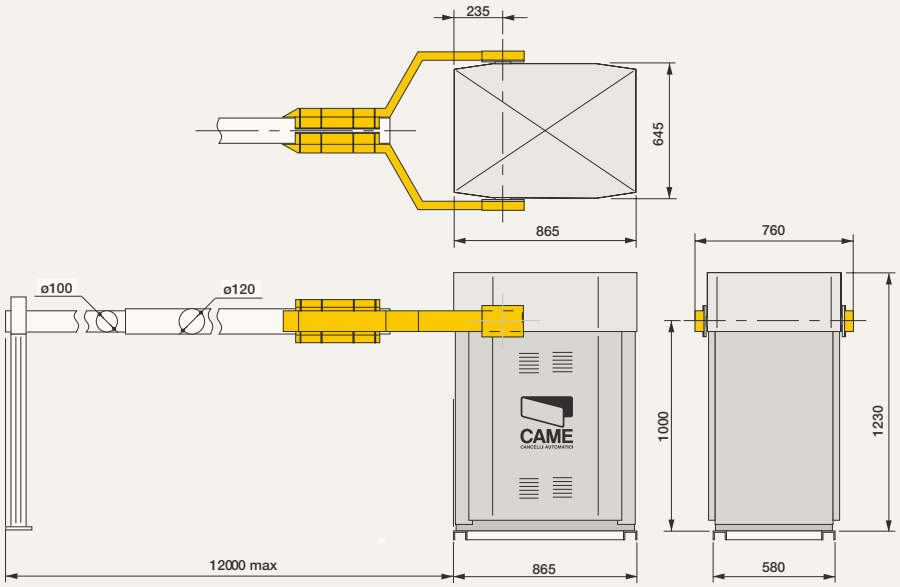

Came
cancelli automatici
s.p.a.

via Martiri della Libertà, 15
31030 Dosson di Casier
Treviso - Italy

www.came.it - info@came.it

CAME ACCESOS AUTOMATICOS

© CAME DEP5745 07/2006

Los datos y las informaciones contenidas en este catálogo deben considerarse susceptibles de modificación en cualquier momento y sin obligación de aviso previo por parte de la firma CAME cancelli automatici s.p.a.